524

Crimp-Rast-Verbinder RM 2,00mm, gewinkelt, Einlöt-Kontakte

Crimp Connectors, 2.00mm Pitch, Right-Angled, Solder-In Terminal

Technische Daten / *Technical Data*

Isolierkörper	Thermoplast, nach UL94 V-0
Insulator	*Thermoplastic, rated UL94 V-0*
Kontaktmaterial	Kupferlegierung
Contact Material	*Copper alloy*
Aderquerschnitt	AWG 30 ~ 26
Applicable wire Gauge	*AWG 30 ~ 26*
Durchgangswiderstand	< 20 mΩ
Contact Resistance	*< 20 mΩ*
Isolationswiderstand	> 1000 MΩ
Insulation Resistance	*> 1000 MΩ*
Spannungsfestigkeit	800 V AC
Test Voltage	*800 V AC*
Nennspannung	250 V AC
Voltage Rating	*250 V AC*
Nennstrom	1 A
Current Rating	*1 A*
Temperaturbereich	-25 °C ... +85 °C
Temperature Range	*-25 °C ... +85 °C*
Verarbeitung	Wellenlötverfahren
Processing	*Wave soldering*

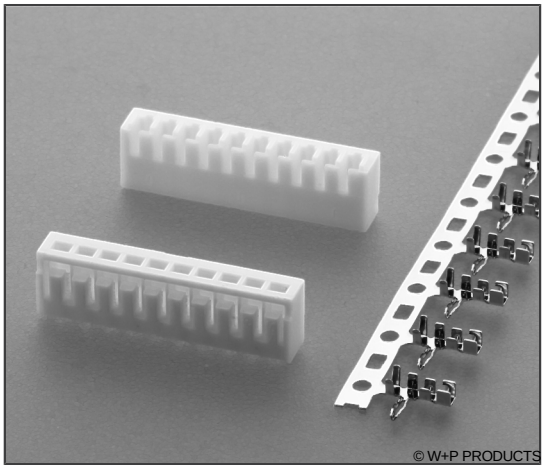

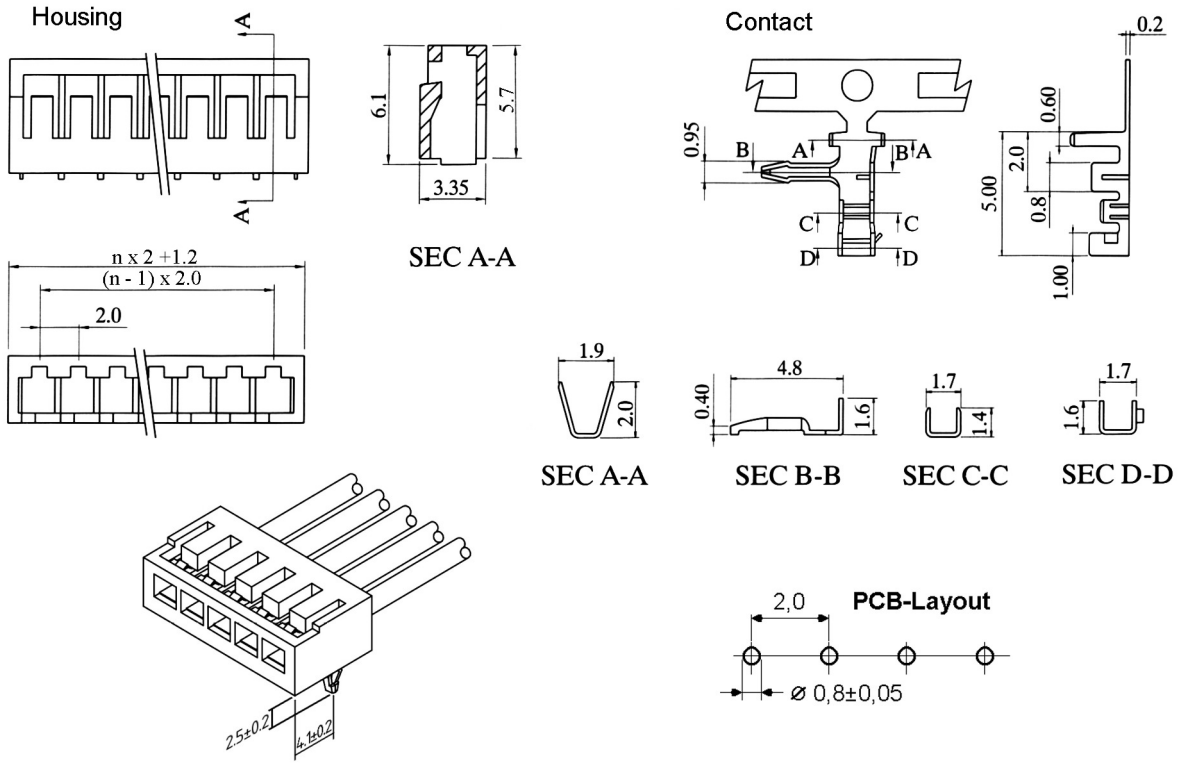

Series	*Contacts**	*Type*
524	**06**	**1**
	02-16	**1** Crimp-Gehäuse *Housing*

Series	*Contacts*	*Type*	*Plating*
524	**01**	**2**	**50**
		2 Crimp-Kontakte *Crimp contacts*	**50** Verzinnt *Tin plated*

* Dies ist ein **Bestellbeispiel** -
bitte durch Ihre Spezifikationen ersetzen.
** This is an **order example** -*
please replace by your specifications.

Empfehlungen für das Wellenlötverfahren

Recommendations for Wave Soldering

Die Bauteile sollten bei einer Lötbadtemperatur von 260°C in max. 5 Sekunden verlötet werden.
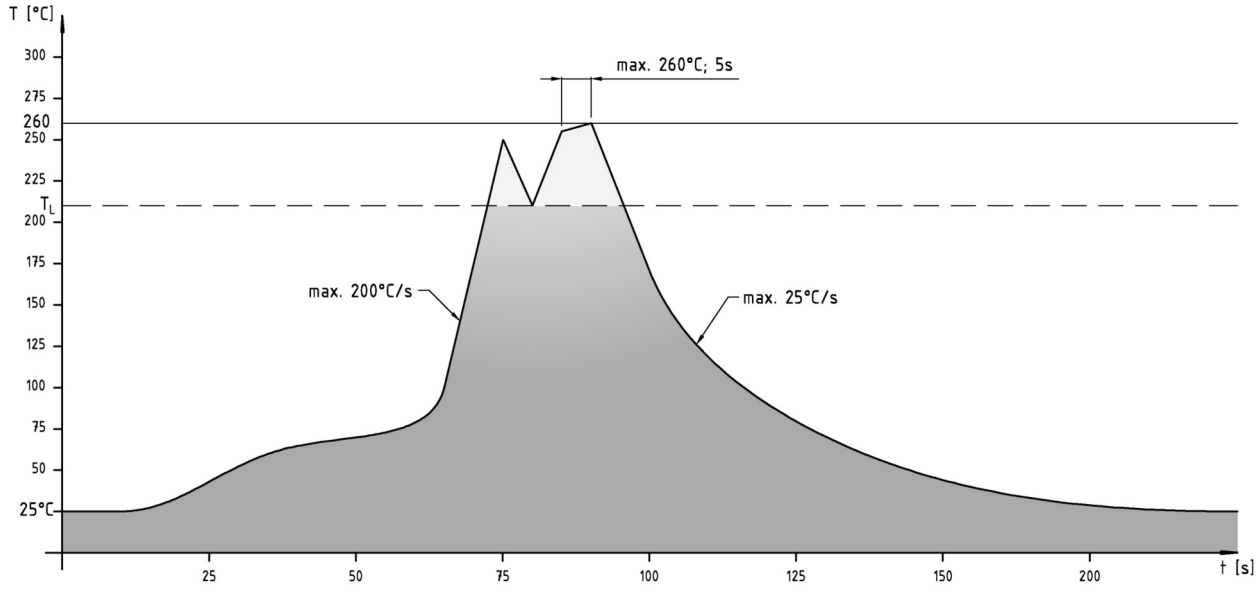
Empfohlenes Wellenlötprofil: