569

Crimp-Rast-Stift-/Buchsenleisten RM 1,50mm, gerade/gewinkelt, 1-reihig

Friction Lock Headers / Crimp Housings, 1.50mm Pitch, Straight/Right-Angled, Single Row

Technische Daten / *Technical Data*

Isolierkörper	Thermoplast, nach UL94 V-0
Insulator	*Thermoplastic, rated UL94 V-0*
Kontaktmaterial	Rundstift 0,50mm, Kupferlegierung
Contact Material	*Round pin 0.50mm, Copper alloy*
Aderquerschnitt	AWG 32 ~ 26
Applicable wire Gauge	*AWG 32 ~ 26*
Durchgangswiderstand	< 20 mΩ
Contact Resistance	*< 20 mΩ*
Isolationswiderstand	> 100 MΩ
Insulation Resistance	*> 100 MΩ*
Spannungsfestigkeit	500 V AC
Test Voltage	*500 V AC*
Nennspannung	50 V AC
Voltage Rating	*50 V AC*
Nennstrom	1 A
Current Rating	*1 A*
Temperaturbereich	-25 °C ... +85 °C
Temperature Range	*-25 °C ... +85 °C*
Verarbeitung	Wellenlötverfahren
Processing	*Wave soldering*

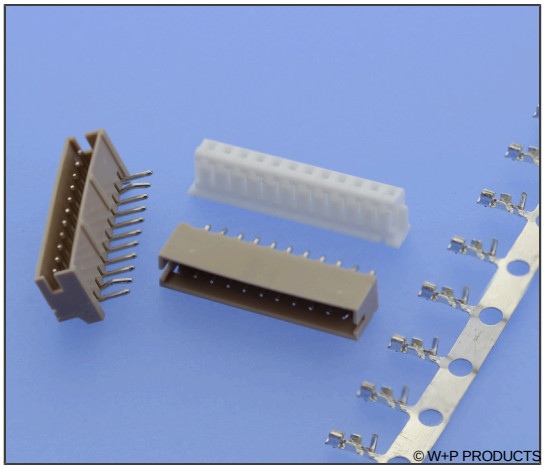

Passende SMT-Stiftleisten:
Compatible SMT Pin Headers:
5690

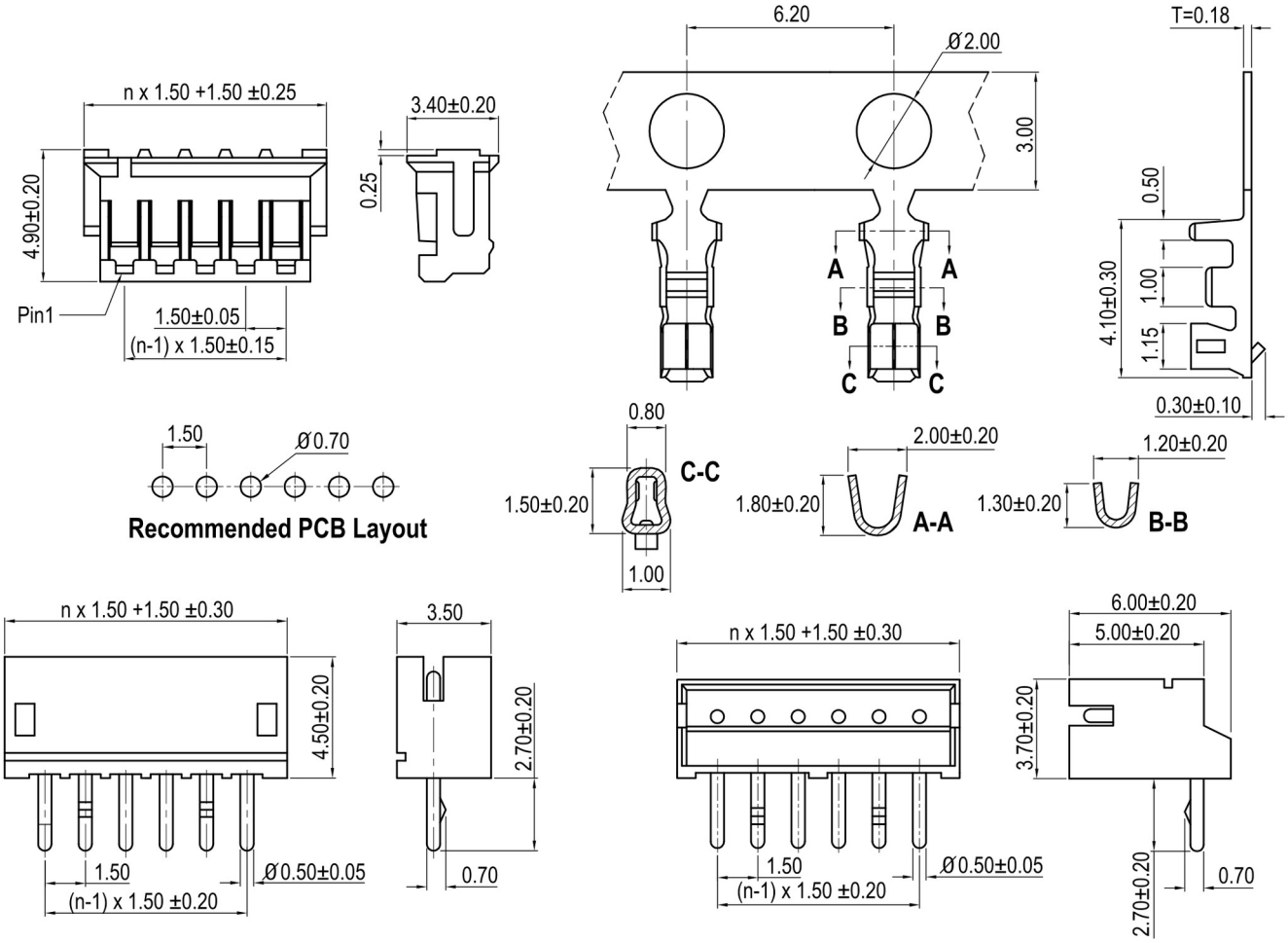

Series	*Contacts**	*Type**	*Plating*
569	**08**	**3**	**50**
	02-13 **01** (für Buchsenkontakte) *(for crimp contacts)*	**1** Buchsengehäuse *Housing* **2** Buchsenkontakte *Crimp contacts* **3** Stiftleiste gerade *Straight pin header* **4** Stiftleiste gewinkelt *Right-angled pin header*	**50** Verzinnt (bei Gehäusen nicht erforderlich) *Tin plated (not necessary for housings)*

* Dies ist ein **Bestellbeispiel** -
bitte durch Ihre Spezifikationen ersetzen.
** This is an **order example** -*
please replace by your specifications.

Empfehlungen für das Wellenlötverfahren

Recommendations for Wave Soldering

Die Bauteile sollten bei einer Lötbadtemperatur von 260°C in max. 5 Sekunden verlötet werden.
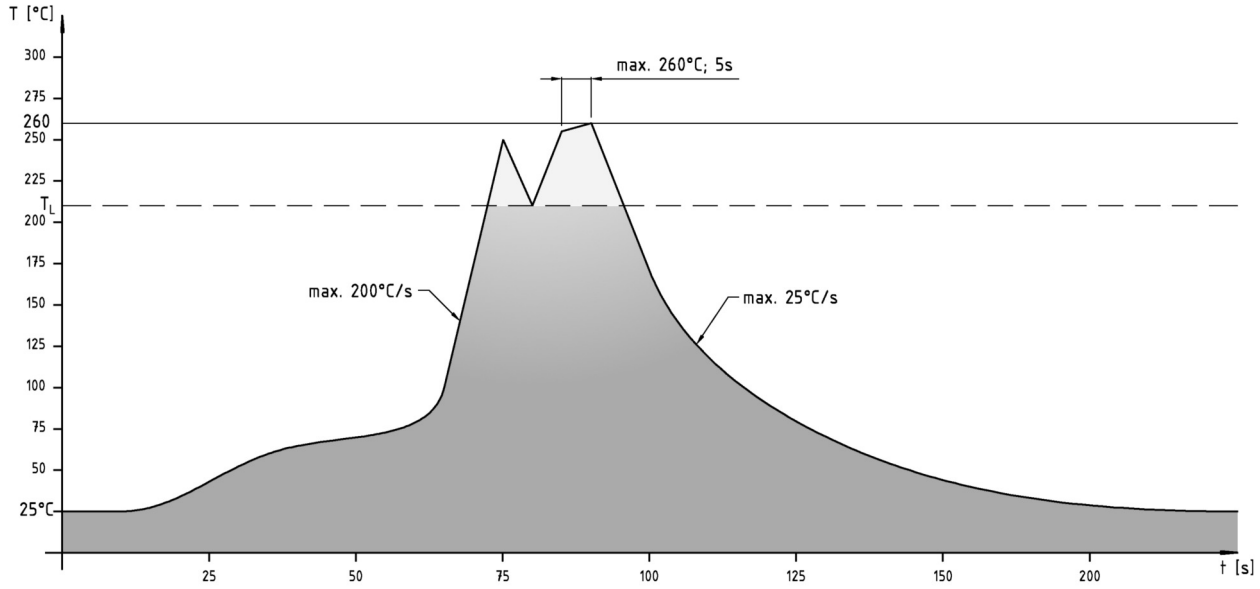
Empfohlenes Wellenlötprofil: