908

D-Sub Hauben, Kunststoff, gerader Kabelausgang - Rastgehäuse

D-Sub Hoods, Thermoplast, Center Cable Outlet – Snap-In Housing

Technische Daten / *Technical Data*

Zweiteilige Haube mit geradem Kabelausgang
Two piece hood with straight cable outlet
Aus hochwertigem Kunststoff nach UL94 V-0
Quality plastic, rated UL94 V-0
Schraubverriegelung: 18mm oder 38mm Länge, verzinnt
Side screws: 18mm or 38mm length, tin plated
Schrauben mit UNC 4-40 Gewinde
Screws with UNC 4-40 thread
Integrierter Staubschutzkragen
Intregrated anti-dust cover
Komplett als Satz vertütet (Schüttgut auf Anfrage)
Complete set packed in plastic bag (bulk goods on request)

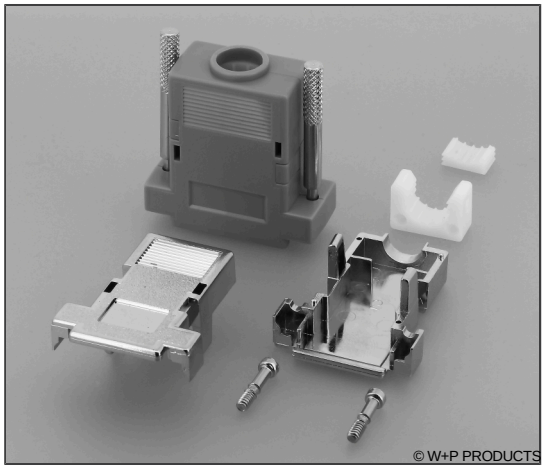

Inhalt / *Contents*

2 Gehäuseschalen, 2 Schrauben gem. Bestell-Code,
1 Zugentlastungsklemme
2 housing shells, 2 screws acc. to order code, 1 strain relief

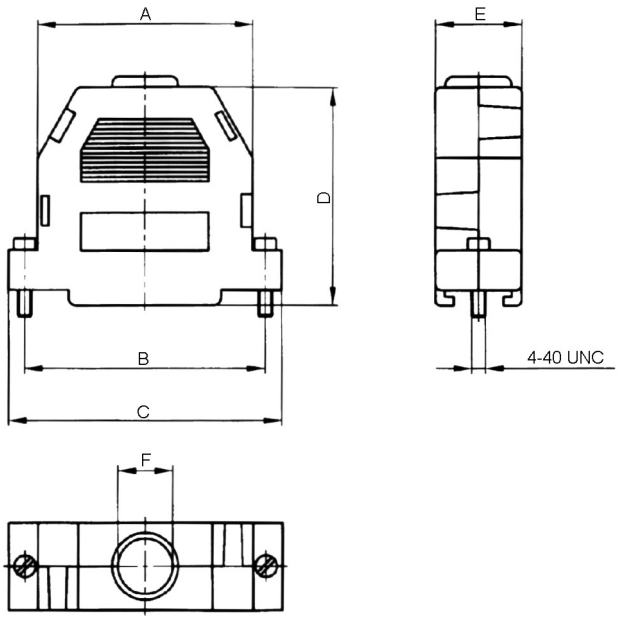

Size	A	B	C	D	E	F	Size HD
09	20,50	25,00	31,00	39,50	15,60	8,50	15
15	27,50	33,30	39,00	39,50	15,60	11,30	26
25	42,00	47,00	53,20	41,80	16,50	10,80	44

Series	***Size****	***Screws****	***Type****
908	**25**	**38**	**30**
	09/15/25	**18** Schlitzschraube (kurz) *Slotted screw (short)* **38** Rändelschraube (lang) *Thumb screw (long)*	**10** Kunststoffhaube schwarz *Black plastic hood* **30** Kunststoffhaube grau *Grey plastic hood* **50** Kunststoffhaube metallisiert *Metallized plastic hood*

* Dies ist ein **Bestellbeispiel** -
bitte durch Ihre Spezifikationen ersetzen.
** This is an **order example** -*
please replace by your specifications.