W652

RJ-45 Buchse geschirmt mit Bajonettverriegelung zur Gehäusemontage, IP67, Cat. 5e

RJ-45 Shielded Modular Jack Connector, Bayonet Lock, IP67, Cat. 5e

Technische Daten / *Technical Data*

Isolierkörper	Thermoplast
Insulator	*Thermoplastic*
Kontaktmaterial	Kupferlegierung
Contact Material	*Copper alloy*
Kontaktoberfläche	Vergoldet
Contact Surface	*Gold plated*
Isolationswiderstand	> 500 MΩ
Insulation Resistance	*> 500 MΩ*
Spannungsfestigkeit	500 V DC
Test Voltage	*500 V DC*
Nennstrom	1,5 A
Current Rating	*1.5 A*
Temperaturbereich	-20 °C ... +80 °C
Temperature Range	*-20 °C ... +80 °C*
Verarbeitung	Wellenlötverfahren
Processing	*Wave soldering*
Mechanische Haltbarkeit	500 Steckzyklen
Mechanical Durability	*500 cycles*

Passende Produkte:
Compatible Products:
WA610 W690 W900

Weitere Merkmale / ***Further Specifications***
IP Schutzart IP67 (30 Minuten @ 1m)
IP Protective Class *IP67 (30 minutes @ 1m)*
Performance Kategorie Cat. 5e (Class D)
Performance Category *Cat. 5e (Class D)*

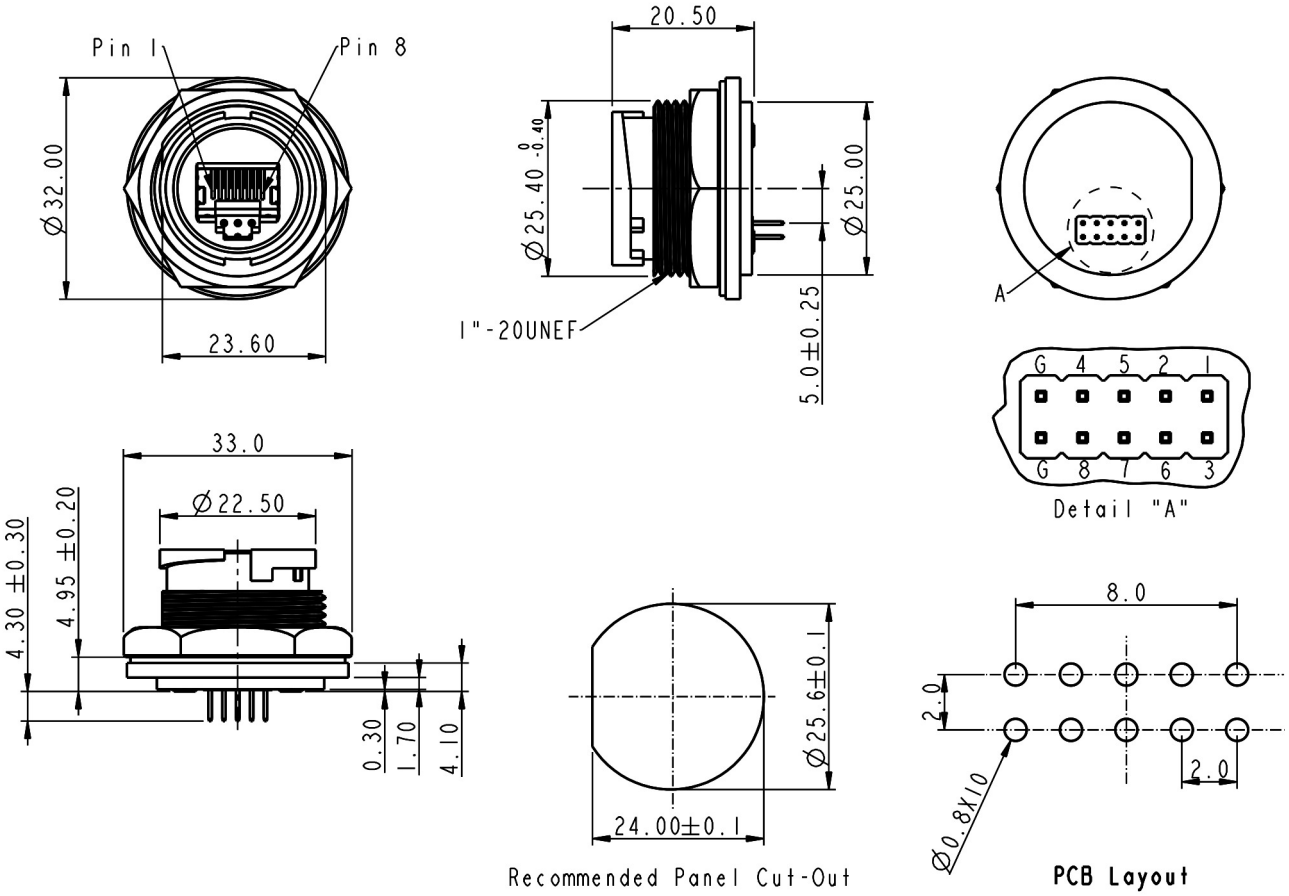

Series	***Lock Type***	***IP Class***
W652	**2**	**7**
	2 2-Punkt-Bajonett *2-Point-Bayonet*	**7** IP67