5255

LED Verbinder RM 2,54mm

LED Connectors 2.54mm Pitch

Technische Daten / *Technical Data*

Isolierkörper	Thermoplast, nach UL94 HB (UL94 V-0 auf Anfrage)
Insulator	*Thermoplastic, rated UL94 HB (UL94 V-0 on request)*
Farbe	Weiß (UL94 HB), beige, schwarz (UL94 V-0)
Colour	*White (UL94 HB), beige, black (UL94 V-0)*
Kontaktmaterial	Kupferlegierung
Contact Material	*Copper alloy*
Durchgangswiderstand	< 10 mΩ
Contact Resistance	*< 10 mΩ*
Isolationswiderstand	> 1000 MΩ
Insulation Resistance	*> 1000 MΩ*
Spannungsfestigkeit	500 V AC
Test Voltage	*500 V AC*
Nennstrom	5 A
Current Rating	*5 A*
Temperaturbereich	-55 °C ... +125 °C
Temperature Range	*-55 °C ... +125 °C*
Verarbeitung	260 °C max. für 3-5s
Processing	*260 °C max. for 3-5s*

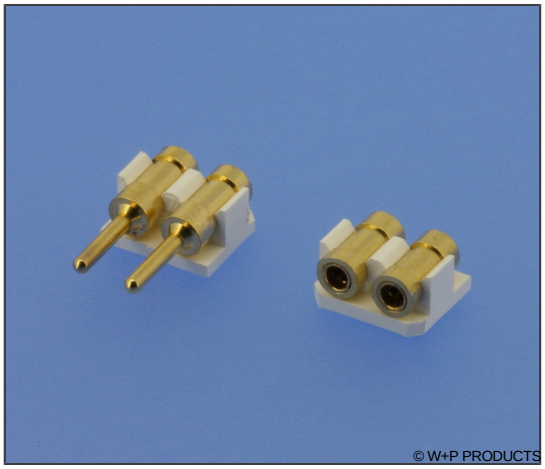

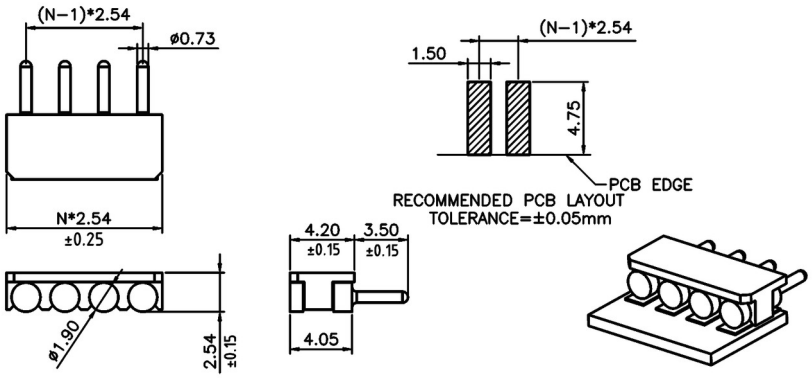

Series	*Contacts**	*Version*	*Colour**	*Plating*	*Package*
5255	**02**	**1**	**30**	**00**	**TR**
	02-05	**1** Stifte *Male*	**30** Weiß (UL94 HB) *White (UL94 HB)* **20** Beige (UL94 V-0) *Beige (UL94 V-0)* **10** Schwarz (UL94 V-0) *Black (UL94 V-0)*	**00** Au flash	**TR** Tape & Reel

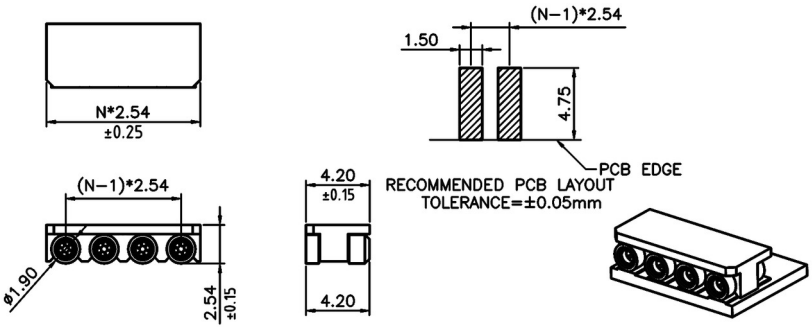

Series	*Contacts**	*Version*	*Colour**	*Sleeve Plating*	*Clip Plating*	*Package*
5255	**02**	**2**	**30**	**00**	**00**	**TR**
	02-05	**2** Buchsen *Female*	**30** Weiß (UL94 HB) *White (UL94 HB)* **20** Beige (UL94 V-0) *Beige (UL94 V-0)* **10** Schwarz (UL94 V-0) *Black (UL94 V-0)*	**00** Au flash	**00** Au flash	**TR** Tape & Reel

* Dies ist ein **Bestellbeispiel** -
bitte durch Ihre Spezifikationen ersetzen.
** This is an **order example** -*
please replace by your specifications.