PCN

Produkt Änderungs-Information

(Product change notification)

Datum/Date:	10.11.2022

Aufgrund einer / Because of a :

X Serienlieferung

informieren wir Sie über eine Änderung in unserem Lieferprogramm.

we inform you about a change in our product range.

Serie / Artikel	**3970 : SMT-Buchsenleisten RM 5,08/2,54 mm Power/signal Kontakte, durchsteckbar**
Series / Item	**3970 : SMT Female Headers, 5,08/2,54 mm Pitch-Power/Signal Contacts, Passs Trough**

X **Produktänderung**

Product change

Am angeführten Produkt ändern sich die in der Detailinfo beschriebenen Eigenschaften.

At the mentioned product, the properties described in the detail

At the mentioned product, the properties described in the detail information will change.

Detailinfo/ Detailed Information:

Das Bauteil wird nicht verändert. Die Formel für den Abstand der Positionierhilfen zeigt seit der Ersterstellung des Datenblattes in 2011 einen Fehler bei dem Zusatz …..5,08-1,27 mm. Richtig ist …5,08 +1,27

The component is not changed. The formula for the distance between the positioning aids has been shown since the data sheet was first created in 2011 an error in the addition …..5.08-1.27 mm. Correct is …5.08 +1.27.

Alt:

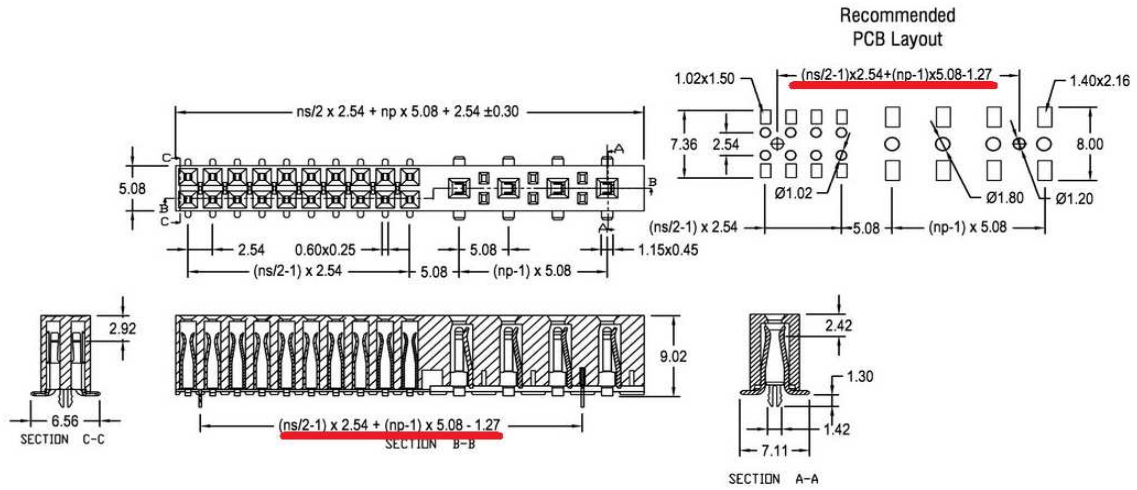

Neu

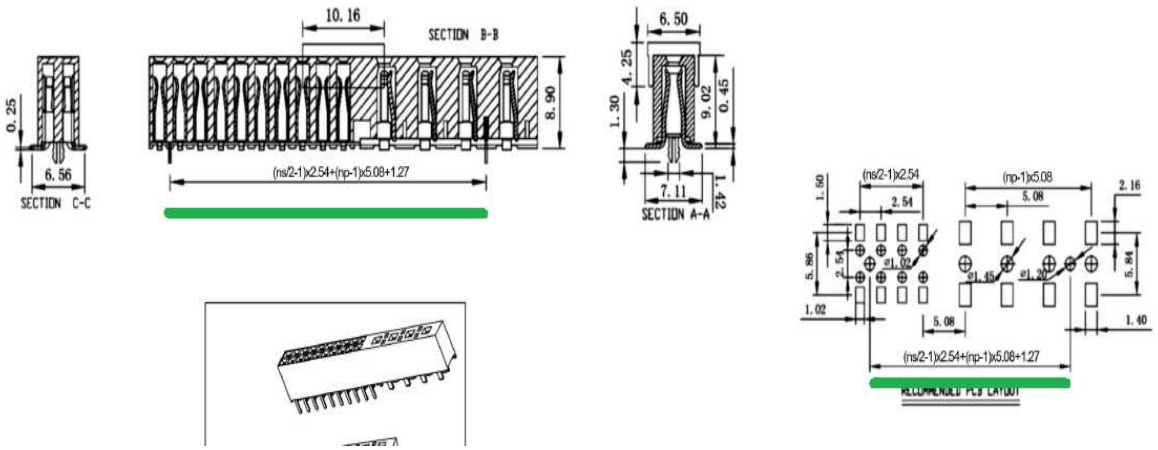

Unsere Katalogseite wird in Revision gesetzt. In KW 46 soll das neue Datenblatt hochgeladen werden.
Our catalog page is being revised. The new data sheet is to be uploaded in week 46.