552

ZIF-Stecker für FFC / FPC RM 1,25mm, gerade / gewinkelt

ZIF Connectors for FFC / FPC, 1.25mm Pitch, Straight / Right Angled

Technische Daten / *Technical Data*

Isolierkörper	Thermoplast, nach UL94 V-0
Insulator	*Thermoplastic, rated UL94 V-0*
Kontaktmaterial	Kupferlegierung
Contact Material	*Copper alloy*
Kontaktoberfläche	Zinn über Nickel
Contact Surface	*Tin plated over nickel*
Durchgangswiderstand	< 20 mΩ
Contact Resistance	*< 20 mΩ*
Isolationswiderstand	> 500 MΩ
Insulation Resistance	*> 500 MΩ*
Spannungsfestigkeit	500 V AC
Test Voltage	*500 V AC*
Nennspannung	60 V AC
Voltage Rating	*60 V AC*
Nennstrom	1 A
Current Rating	*1 A*
Temperaturbereich	-20 °C ... +85 °C
Temperature Range	*-20 °C ... +85 °C*
Verarbeitung	Wellenlötverfahren
Processing	*Wave soldering*

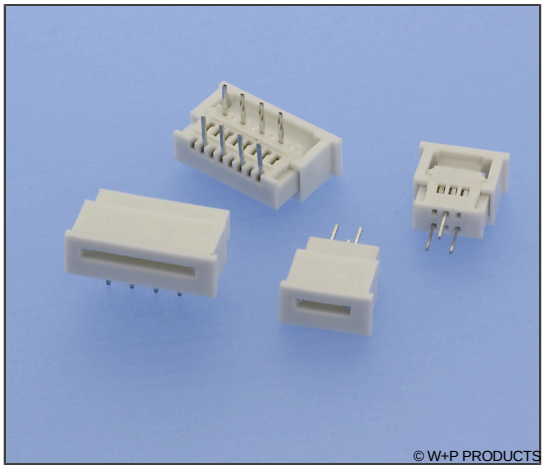

Passende Flex-Kabel:
Compatible Flex Cables:
599

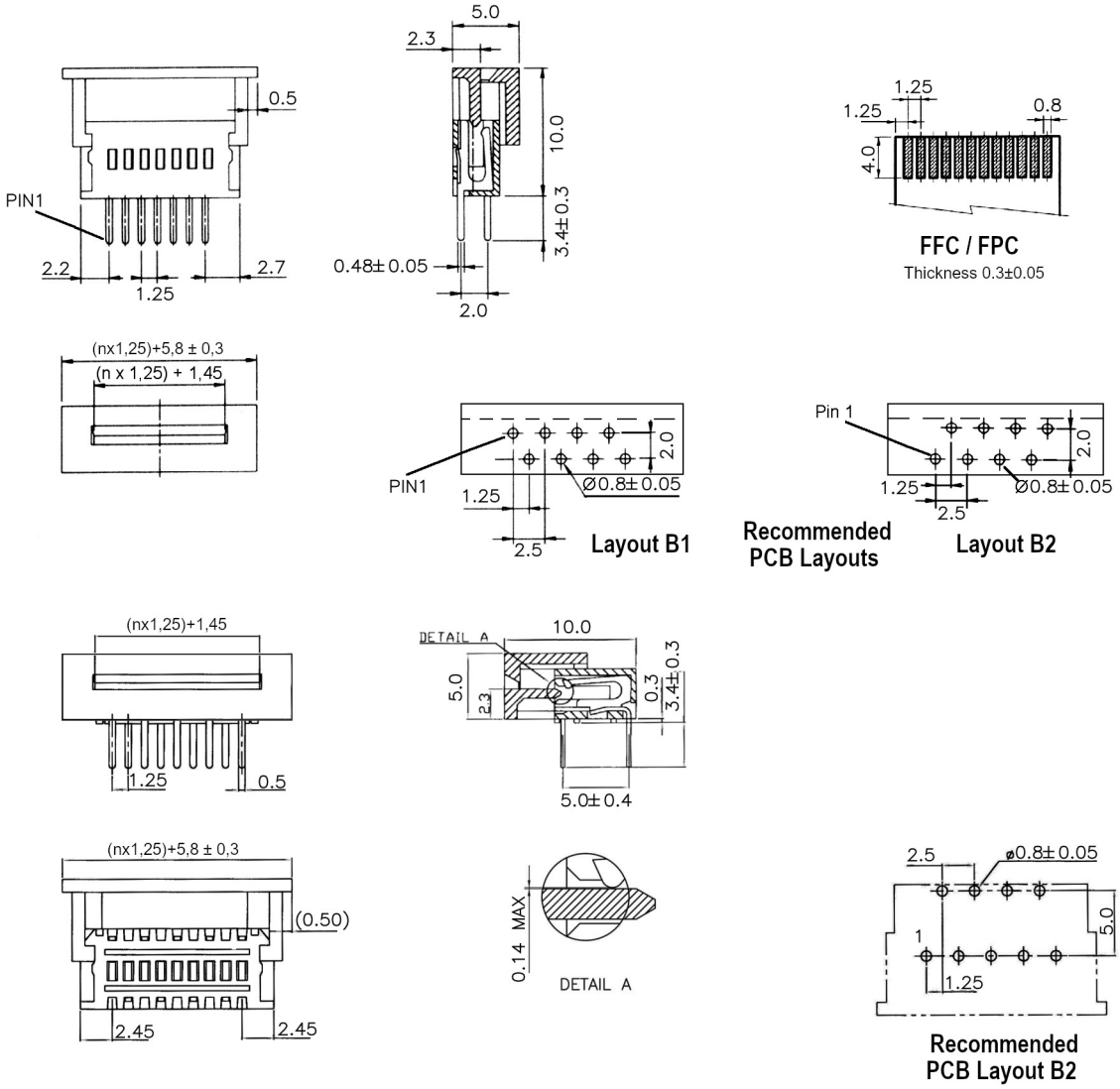

Series	*Contacts**	*Type*	*Layout**
552	**20**	**30**	**1**
	03-32	**30** Eingang oben *Top entry* **10** Eingang seitlich (nur PCB-Layout B2) *Side entry (PCB-Layout B2 only)*	**1** PCB-Layout B1 **2** PCB-Layout B2

* Dies ist ein **Bestellbeispiel** -
bitte durch Ihre Spezifikationen ersetzen.
** This is an **order example** -*
please replace by your specifications.

Empfehlungen für das Wellenlötverfahren

Recommendations for Wave Soldering

Die Bauteile sollten bei einer Lötbadtemperatur von 260°C in max. 5 Sekunden verlötet werden.
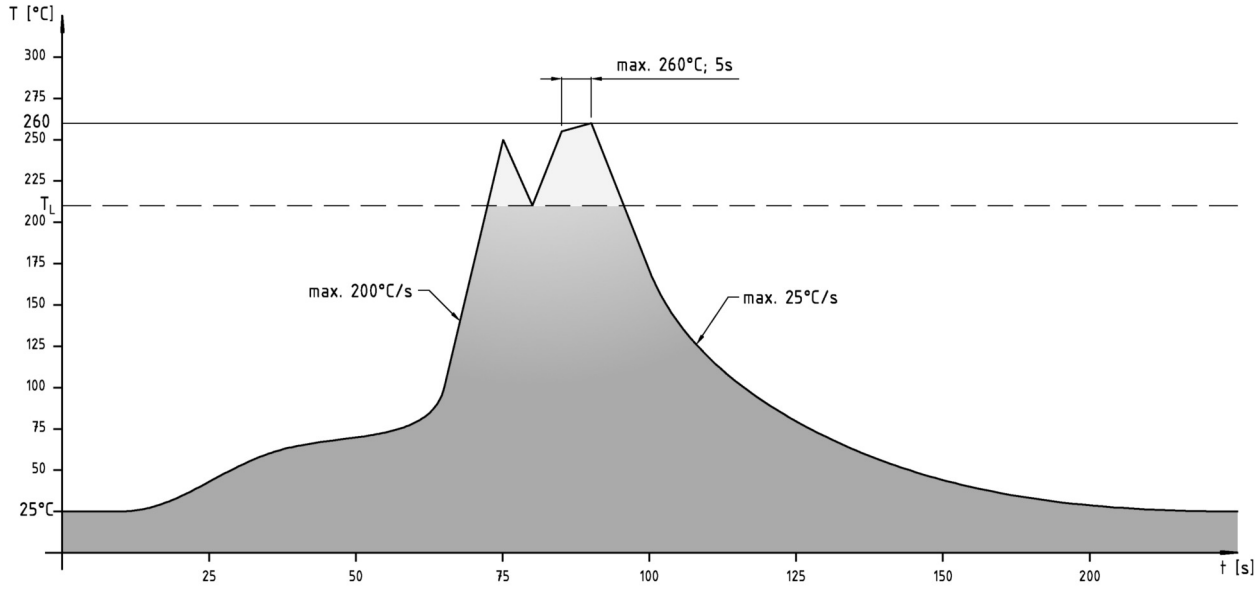
Empfohlenes Wellenlötprofil: